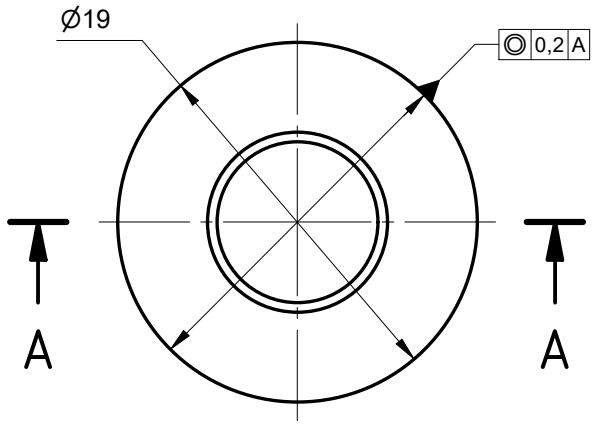

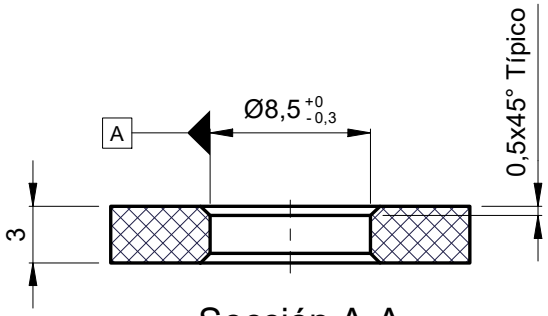

Sección A-A
Esc.: (2.5 : 1)

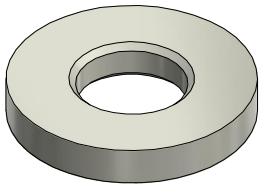

Isométrico

Metro de Medellín
AS BUILT
COMO CONSTRUIDO
ESTE DOCUMENTO FUE ENVIADO POR CORREO VERIFICADO
2021-09-06

Asmecon s.a.s. Aseguramiento Metrológico y Control

3,2 Color Blanco

EQUIVALENCIAS DE MAQUINADOS		
ANSI	DIN - ISO 1302	
4		0,1
8 / 16		0,2 / 0,4
32 / 63 / 125		0,8 / 1,6 / 3,2
250 / 500		6,3 / 12,5

DIN - ISO 1302 EN MICROMETROS
ANSI EN MICROPULGADAS

VARIACIONES MÁXIMAS PERMISIBLES DIMENSIONES EN mm ISO 2768 - m								
De / Hasta	0 a 6	6 a 30	30 a 120	120 a 400	400/1000	1000/2000	2000/4000	+ 4000
Maquinado	±0,1	±0,2	±0,3	±0,5	±0,8	±1,2	±2,0	±3,0
Elastómero	±0,2	±0,5	±0,8	±1,2	±2,0	±3,0	±4,0	±6,0

Material:	Poliuretano Tipo Poliester
Tratamiento:	
Dureza:	(55±5) Shore D
Certificados:	Metrología (100% Suministro), Material

Rev.	Coord.	Modificaciones	Vo.Bo.	Fecha

Elaboró	Jimmy A. Vega 2018-12-05	Dimensiones en: Milímetros (mm)	
Revisó	Marlon Vega 2018-12-12	Escala	Proyección
Aprobó	Metro de Medellín 2021-09-06	2,5:1	

Instalación:	CABLES
Sistema:	CABINAS METRO CABLE
Subsistema:	PUERTAS
Equipo:	REJILLA PUERTA
Descripción:	ARANDELA D8,5 x D19 x 3 mm

ÁREA DE I+D+i

Rev.	Cod.
A4	002567

METRO DE MEDELLIN CALIDAD DE VIDA

ESTE PLANO Y TODA LA INFORMACIÓN EN ÉL CONTENIDA SON PROPIEDAD DEL METRO DE MEDELLÍN, EL USO INDEBIDO O LA REPRODUCCIÓN TOTAL O PARCIAL DE ESTE SIN LA PREVIA AUTORIZACIÓN DEL METRO DE MEDELLÍN PODRÁ SER DEMANDADO POR LA VIOLACIÓN A LOS DERECHOS DE AUTOR.

Código SAP	Requerimiento No.	Reemplaza a:	Hoja:	De:
2028465	2018-075		1	1

Formato A4 (210x297) según DIN (476 / 823) ISO 5457